ÖNÁLLÓ LÁBON ÁLLÓ RENDSZER

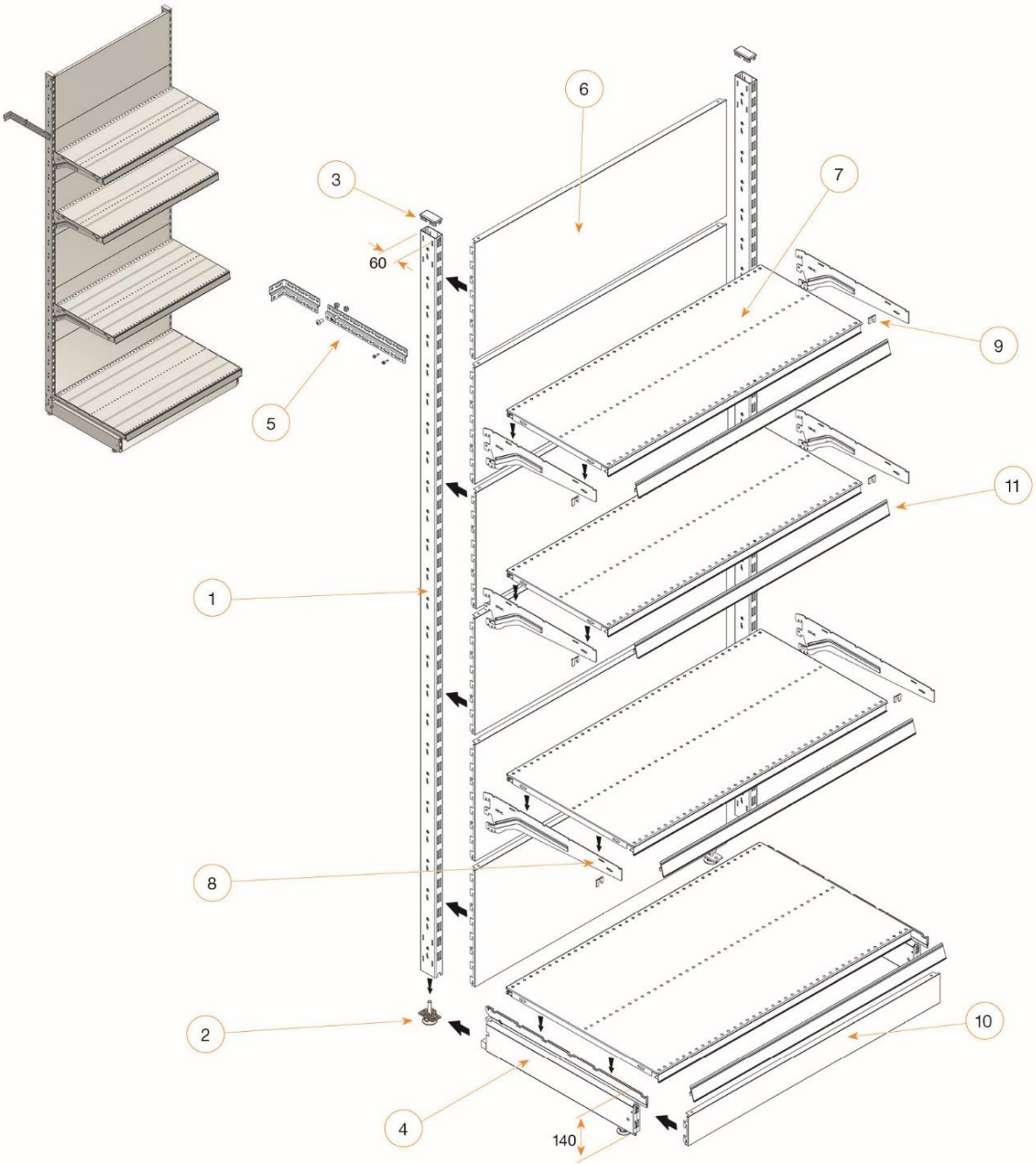

1. Oszlop
2. Tányéros szintezőtalp
3. Zárókupak
4. Bázis láb
5. Rögzítők
6. Sima hátfal
7. Polc (sima vagy perforált felület)
8. Polctartó
9. Biztonsági rögzítő (opcionális)
10. Takaró lemez (opcionális)
11. Ársín (opcionális)

TOVÁBBI KÉRDÉS ESETÉN KERESSEN MINKET ELÉRHETŐSÉGEINKEN